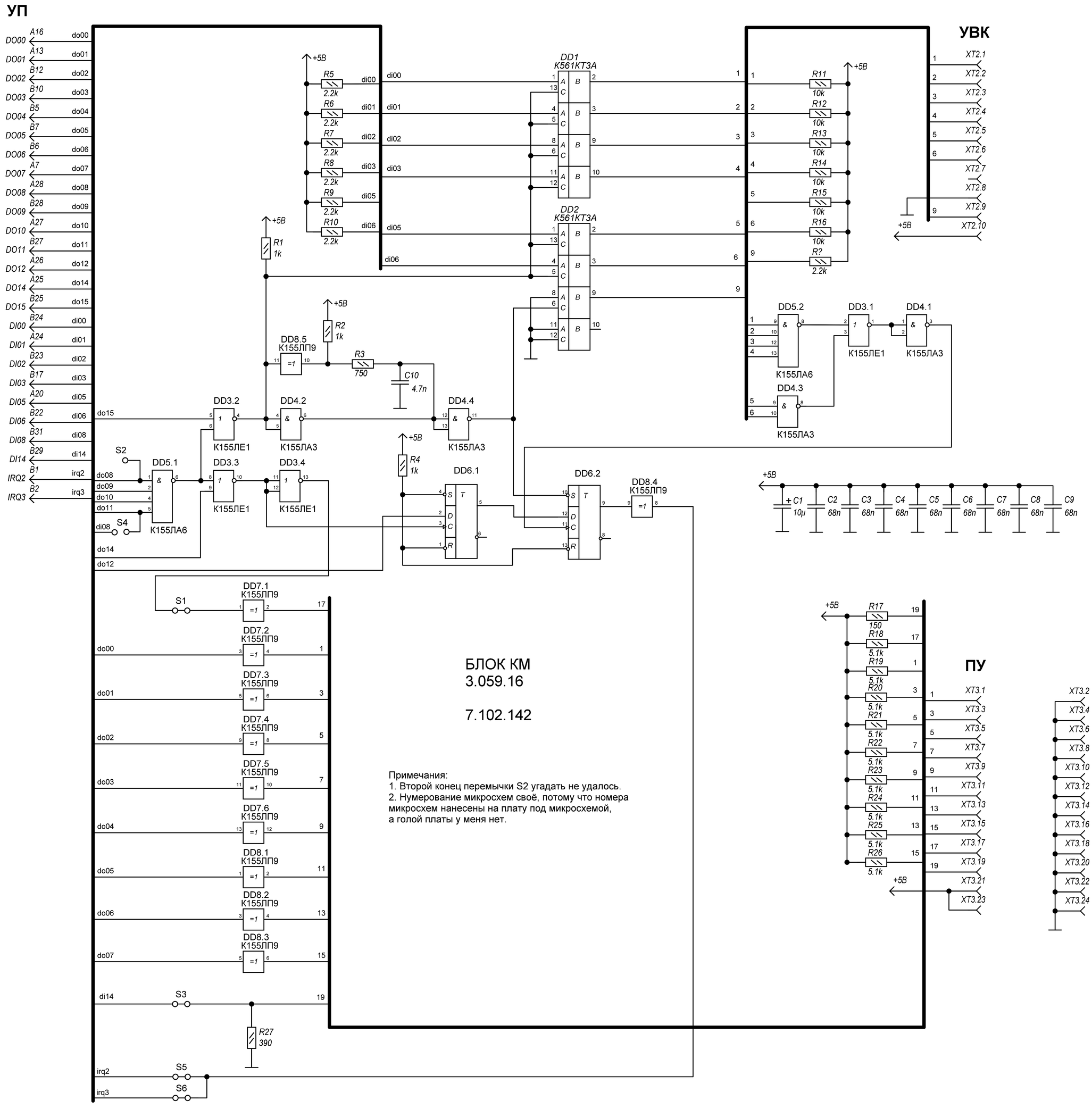
УП
УВК
ПУ
DD1 К561КТ3А
DD2 К561КТ3А
DD5.1 К155ЛА6
DD3.1 К155ЛЕ1
DD3.2 К155ЛЕ1
DD3.3 К155ЛЕ1
DD3.4 К155ЛЕ1
DD4.1 К155ЛА3
DD4.2 К155ЛА3
DD4.3 К155ЛА3
DD4.4 К155ЛА3
DD5.2 К155ЛА6
DD6.1
DD6.2
DD7.1 К155ЛП9
DD7.2 К155ЛП9
DD7.3 К155ЛП9
DD7.4 К155ЛП9
DD7.5 К155ЛП9
DD7.6 К155ЛП9
DD8.1 К155ЛП9
DD8.2 К155ЛП9
DD8.3 К155ЛП9
DD8.4 К155ЛП9
DD8.5 К155ЛП9
+5В
R1 1k
R2 1k
R3 750
R4 1k
C10 4.7n
C1 10μ
C2 68n
C3 68n
C4 68n
C5 68n
C6 68n
C7 68n
C8 68n
C9 68n
R27 390
S1
S2
S3
S4
S5
S6
DO00
DO01
DO02
DO03
DO04
DO05
DO06
DO07
DO08
DO09
DO10
DO11
DO12
DO14
DO15
DI00
DI01
DI02
DI03
DI05
DI06
DI08
DI14
IRQ2
IRQ3
XT2.1
XT2.2
XT2.3
XT2.4
XT2.5
XT2.6
XT2.7
XT2.8
XT2.9
XT2.10
XT3.1
XT3.2
XT3.3
XT3.4
XT3.5
XT3.6
XT3.7
XT3.8
XT3.9
XT3.10
XT3.11
XT3.12
XT3.13
XT3.14
XT3.15
XT3.16
XT3.17
XT3.18
XT3.19
XT3.20
XT3.21
XT3.22
XT3.23
XT3.24
БЛОК КМ
3.059.16
7.102.142
Примечания:
1. Второй конец перемычки S2 угадать не удалось.
2. Нумерование микросхем своё, потому что номера микросхем нанесены на плату под микросхемой, а голой платы у меня нет.